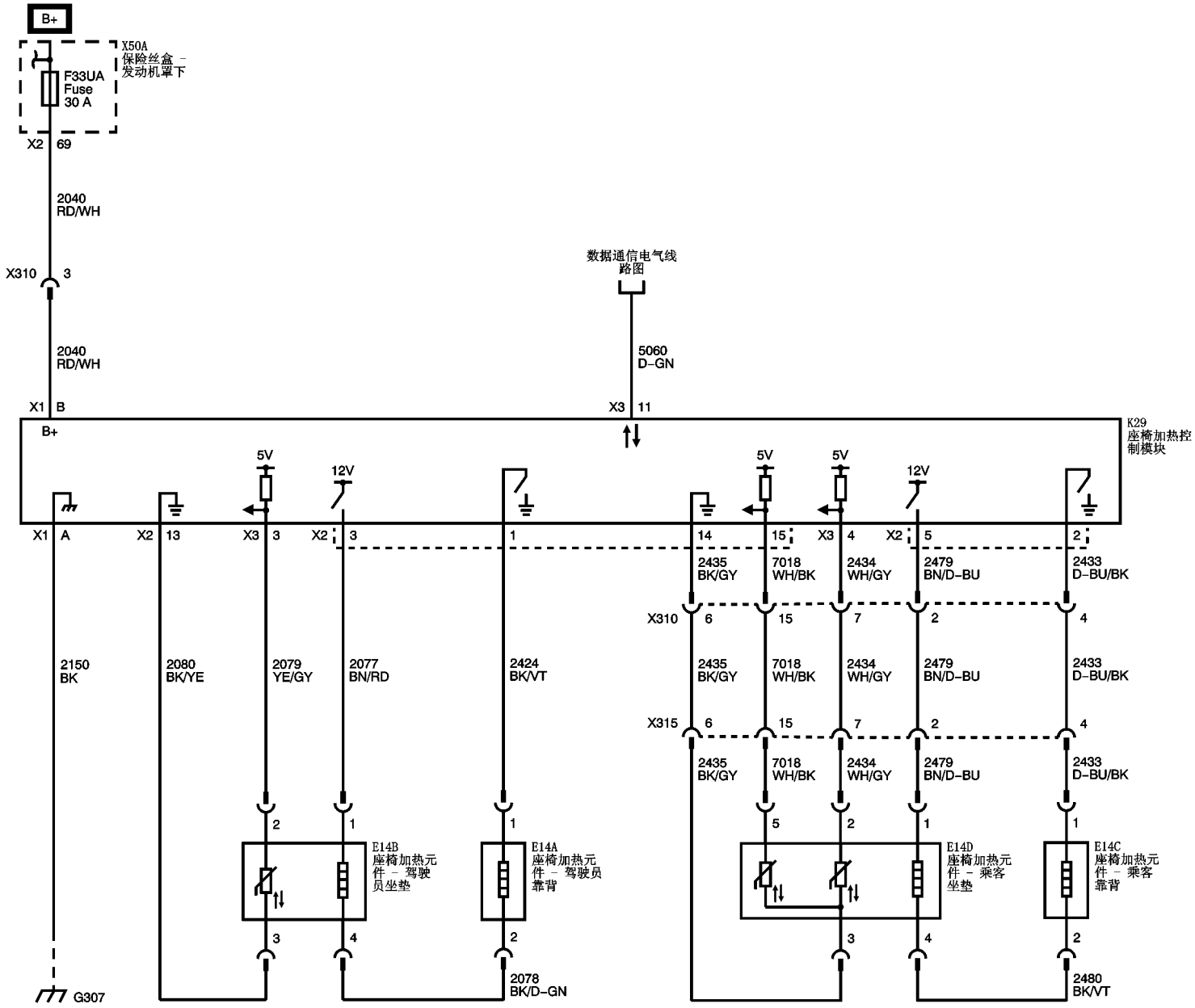
B+
X50A
保险丝盒 -
发动机罩下
F33UA
Fuse
30 A
X2 69
2040
RD/WH
X310 3
2040
RD/WH
X1 B
B+
数据通信电气线
路图
5060
D-GN
X3 11
K29
座椅加热控
制模块
5V
12V
X1 A
X2 13
X3 3
X2 3
1
14
15
X3 4
X2 5
2
2435
BK/GY
7018
WH/BK
2434
WH/GY
2479
BN/D-BU
2433
D-BU/BK
X310 6
15
7
2
4
2150
BK
2080
BK/YE
2079
YE/GY
2077
BN/RD
2424
BK/VT
X315 6
E14B
座椅加热元
件 - 驾驶
员坐垫
E14A
座椅加热元
件 - 驾驶员
靠背
E14D
座椅加热元
件 - 乘客
坐垫
E14C
座椅加热元
件 - 乘客
靠背
2078
BK/D-GN
2480
BK/VT
G307